СОЕДИНИТЕЛИ 2РМТ, 2РМДТ

Соединители предназначены для работы в электрических цепях постоянного, переменного (частотой до 3 МГц) токов.

Соединители состоят из кабельных и приборных вилок (розеток).

Приборная часть соединителей изготавливается без патрубков или с прямыми патрубками, кабельная часть без патрубков, с прямыми или угловыми патрубками.

Сочленение соединителей резьбовое, поляризация корпусов – одношпоночная.

Покрытие контактов – золото или серебро.

Соединители изготавливаются для монтажа экранированными или неэкранированными кабелями (проводами) при этом изменяется вид концевой гайки патрубка.

Соединители предназначены для внутреннего монтажа. Всеклиматического исполнения.

Соединители 2РМТ и 2РМДТ имеют различные схемы расположения контактов и не взаимосочленяемы.

Соединители поставляются по техническим условиям ГЕО.364.126ТУ (ВП), АШДК.434410.062ТУ (ОТК).

Условный размер корпусов, схемы расположения контактов Ø1,0; 1,5; 2,0; 3,0 мм и их количество приведены в табл.1.

СОЕДИНИТЕЛЯМ ПРИСВОЕНЫ УСЛОВНЫЕ ОБОЗНАЧЕНИЯ, КОТОРЫЕ СОСТОЯТ ИЗ СЛЕДУЮЩИХ КЛАССИФИКАЦИОННЫХ ПРИЗНАКОВ:

2РМТ (2РМДТ)	22	К(Б)	П(У)	Н(Э)	О	10	Г(Ш)	1	А(В)	1	Л	Б	В
Тип соединителя													
Условный размер корпуса													
Вид корпуса: К–кабельный, Б–приборный													
Вид патрубка: П–прямой, У–угловой,													
Вид гайки патрубка: Э–для экранированного кабеля, Н–для неэкранированного кабеля													
О–хвостовики контактов развернуты на 180˚													
Количество контактов													
Часть соединителя: Ш–вилка, Г–розетка													
Обозначение сочетания контактов см. табл. 1													
Покрытие контактов: А–золото, В–серебро													
Теплостойкость 100˚С													
Л–левая розетка (только для проходных вилок)													
Б–корпус приборный без левой резьбы													
Всеклиматическое исполнение													

АО «Завод Элекон»
420094, Татарстан,
Казань, ул. Короленко, 58
+7 (843) 510 10 10
sales@zavod-elecon.ru
www.zavod-elecon.ru

Обозначение соединителей при заказе и в конструкторской документации другой продукции состоит из слова «Вилка» («Розетка»), условного обозначения типоконструкции, обозначения ТУ.

Необходимый вид патрубка и гайки выбирается по табл. 3–6 в зависимости от конструктивного исполнения и способа монтажа:

ПН – патрубок прямой с неэкранированной гайкой,
УН – патрубок угловой с неэкранированной гайкой,
ПЭ – патрубок прямой с экранированной гайкой,
УЭ – патрубок угловой с экранированной гайкой.

ПРИМЕРЫ ОБОЗНАЧЕНИЯ:

Розетка 2РМТ22КПН10Г1А1В ГЕ0.364.126ТУ
Розетка 2РМТ22К10Г1А1В ГЕ0.364.126ТУ
Розетка 2РМДТ30Б8Г7А1В АШДК.434410.062ТУ

По дополнительному заказу изготавливаются эксплуатационные металлические приборные (ЭП 2РМТ) и кабельные (ЭК 2РМТ) заглушки.

ОТДЕЛЬНО ПОСТАВЛЯЕМЫМ ЭКСПЛУАТАЦИОННЫМ ЗАГЛУШКАМ ПРИСВОЕНЫ УСЛОВНЫЕ ОБОЗНАЧЕНИЯ, КОТОРЫЕ СОСТОЯТ ИЗ СЛЕДУЮЩИХ КЛАССИФИКАЦИОННЫХ ПРИЗНАКОВ:

ЭК(ЭП)	2РМТ	–	14 (18, 22, 24, 27, 30, 33, 36, 39, 42, 45)	– 1(2)
Вид заглушки: **ЭК – заглушка эксплуатационная для кабельной части** **ЭП – заглушка эксплуатационная для приборной части**				
Тип соединителя				
Условное обозначение				
Наличие цепочки: **1 – с цепочкой** **2 – без цепочки**				

Обозначение эксплуатационных заглушек при заказе состоит из слова «Заглушка», условного обозначения (обозначение типа соединителя, через тире условный размер корпуса), обозначения ТУ.

ПРИМЕРЫ ОБОЗНАЧЕНИЯ:

Заглушка ЭП2РМТ–14–1 АШДК.434410.062ТУ
Заглушка ЭК2РМТ–14–2 АШДК.434410.062ТУ

ЭЛЕКОН ELECON

ТЕХНИЧЕСКИЕ ХАРАКТЕРИСТИКИ

Сопротивление контактов:

Диаметр контакта, мм	1,0	1,5	2,0	3,0
Сопротивление контактов, мОм, не более	5,0	2,5	1,6	0,8
Сопротивление изоляции в нормальных климатических условиях, МОм, не менее	5 000			
Токовая нагрузка	см. табл. 1			
Температура перегрева контактов, °С, не более	50			
Максимальное рабочее напряжение (амплитудное значение)	см. табл. 1			
Количество сочленений – расчленений	500			
Минимальная наработка, ч, не менее	1 000			
Срок сохраняемости, лет, не менее	15			
Соединители устойчивы к воздействию спецфакторов				

УСЛОВИЯ ЭКСПЛУАТАЦИИ

Механические факторы:	
Синусоидальная вибрация: Диапазон частот, Гц Ускорение, м/с^2 (g)	 1–5 000 490 (50)
Механический удар: Одиночного действия: Ускорение, м/с^2 (g) Время воздействия ускорения, мс Многократного действия: Ускорение, м/с^2 (g) Время воздействия ускорения, мс	 5 000 (500) 0,1–2,0 1 000 (100) 1,0–5,0

Климатические факторы:	
Повышенная рабочая температура среды, (с учетом перегрева контактов), °С	100
Пониженная рабочая температура среды, °С	минус 60
Атмосферное пониженное давление, Па (мм рт. ст.)	$133{,}32 \cdot 10^{-12}$ (10^{-12})

Таблица 1

Размеры в миллиметрах

Условный размер корпуса	Тип соединителя	Схема расположения контактов	Условное обозначение контактов	Диаметр контактов, мм	Количество контактов		Обозначение сочетания контактов	Токовая нагрузка, А		Максимальное рабочее напряжение, В
					в соединителе	каждого диаметра		Рабочий ток на одиночный контакт при его равномерной нагрузке	Суммарная на соединитель	
1	2	3	4	5	6	7	8	9	10	11
14	2РМТ			1	4	4	1	8	27	560
18	2РМТ			1	7	7	1	7	40	560
	2РМДТ			1,5	4	4	5	15	50	560
22	2РМТ			2	4	2	3	18	80	560
				3		2		32		
	2РМТ			1	10	10	1	7	58	560
24	2РМТ	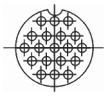		1	19	19	1	5	80	560
	2РМДТ	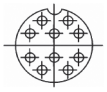		1,5	10	10	5	10	83	560
27	2РМТ			1	7	5	2	8	60	700
				1,5		2		16		
	2РМДТ			1,5	7	7	5	12	70	700
	2РМДТ	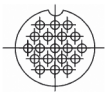		1,5	19	19	5	7	110	560
	2РМТ	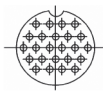		1,0	24	24	1	5	100	560
30	2РМДТ	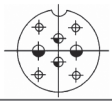		1,5	8	4	7	13	120	560
				2		2		18		
				3		2		36		
	2РМДТ	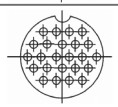		1,5	24	24	5	7	140	560
	2РМТ	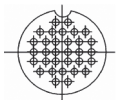		1	32	32	1	4	106	560

Продолжение таблицы 1

1	2	3	4	5	6	7	8	9	10	11
33	2РМДТ	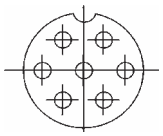		3	7	7	9	32	128	560
	2РМТ	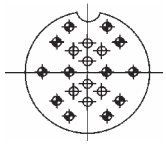		1	20	12	1	6	100	700
				1		8				560
	2РМТ	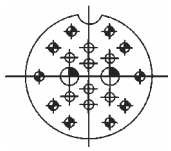		1	20	10	4	6	110	700
				1		8				560
				3		2		36		
	2РМДТ	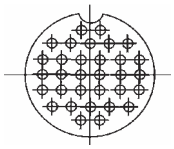		1,5	32	32	5	6	160	560
36	2РМТ	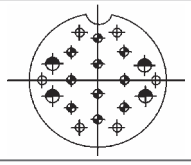		1	20	10	2	5	100	700
				1		6				560
				1,5		4		10		
	2РМТ	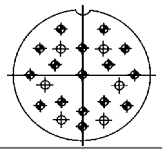		1	22	17	1	6	110	700
				1		5				560
	2РМДТ	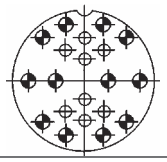		1,5	20	12	5	8	133	700
				1,5		8				560
		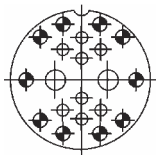		1,5	20	10	6	10	147	700
				1,5		8				560
				3		2		36		
39	2РМДТ	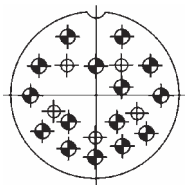		1,5	22	5	5	8	146	560
				1,5		17				700
	2РМТ	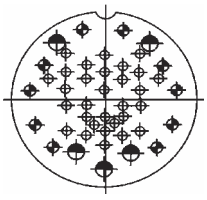		1	45	10	2	4	167	700
				1		30				560
				1,5		5		8		

Продолжение таблицы 1

1	2	3	4	5	6	7	8	9	10	11
42	2РМТ	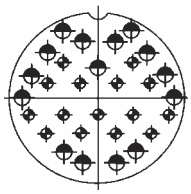		1	30	15	2	4,5	168	700
				1,5		15		9		560
	2РМТ	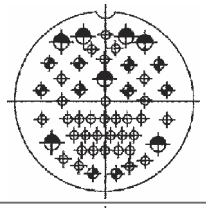		1	50	10	2	4	190	700
				1		33				560
				1,5		7		8		
	2РМДТ	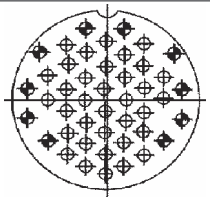		1,5	45	10	5	5	187	700
				1,5		35				560
45	2РМДТ	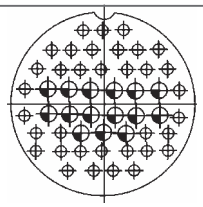		1,5	50	35	8	5	260	560
				2		15		7,5		

ВИЛКИ, РОЗЕТКИ 2РМТ, 2РМДТ

БЛОЧНЫЕ

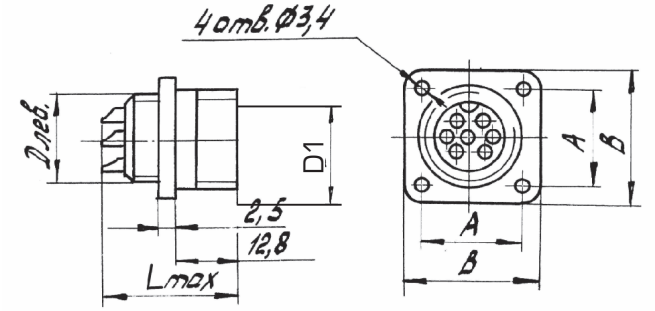

КАБЕЛЬНЫЕ

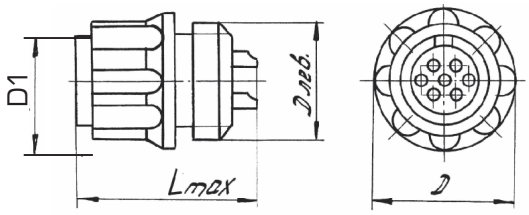

Таблица 2

Размеры в миллиметрах

Условный размер корпуса	D лев	A	B	D max	L max	D1
14	М 14х1	17	24	22	25	М16х1
18	М 18х1	20	27	25	25	М20х1
22	М 22х1	23	30	29	27	М24х1
24	М 24х1	26	33	32	25	М27х1,5
27	М 27х1	29	36	35	25	М30х1,5
30	М 30х1	31	38	39	27	М33х1,5
33	М 33х1	32	40	42	27	М36х1,5
36	М 36х1	35	43	45	25	М39х1,5
39	М 39х1	37	46	48	25	М42х1,5
42	М 42х1	40	49	51	25	М45х1,5
45	М 45х1	43	52	54	27	М48х1,5

ЭЛЕКОН ELECON

ПАТРУБКИ ПРЯМЫЕ С ЭКРАНИРОВАННЫМИ ГАЙКАМИ (ПЭ)

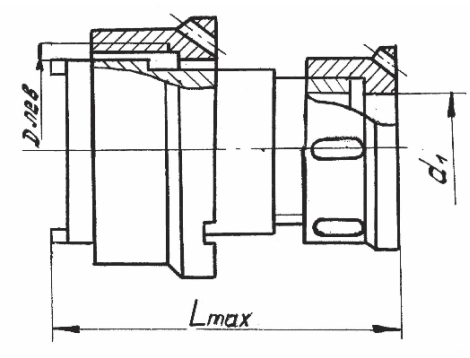

Таблица 3 *Размеры в миллиметрах*

Условный размер корпуса	D лев	d_1	L max
14	М 14х1	6,5	28,7
18	М 18х1	10,5	28,7
22	М 22х1	14,0	28,7
24	М 24х1	16,0	34,7
27	М 27х1	18,0	34,7
30	М 30х1	19,0	34,7
33	М 33х1	23,0	39,7
36	М 36х1	23,0	39,7
39	М 39х1	24,0	39,7
42	М 42х1	29,0	39,7
45	М 45х1	29,0	39,7

ПАТРУБКИ ПРЯМЫЕ С НЕЭКРАНИРОВАННЫМИ ГАЙКАМИ (ПН)

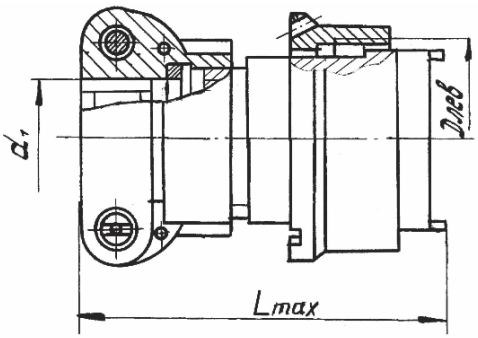

Таблица 4 *Размеры в миллиметрах*

Условный размер корпуса	D лев	d_1	L max
14	М 14х1	6,5	34,0
18	М 18х1	10,5	34,0
22	М 22х1	14,5	36,5
24	М 24х1	16,6	43,0
27	М 27х1	18,5	43,0
30	М 30х1	20,5	43,0
33	М 33х1	22,5	48,0
36	М 36х1	22,5	48,0
39	М 39х1	24,5	48,0
42	М 42х1	30,5	48,0
45	М 45х1	30,5	48,0

ПАТРУБКИ УГЛОВЫЕ С ЭКРАНИРОВАННЫМИ ГАЙКАМИ (УЭ)

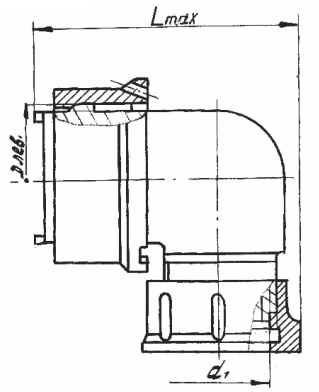

Таблица 5 *Размеры в миллиметрах*

Условный размер корпуса	D лев	d_1	L max
14	M 14x1	6,5	31
18	M 18x1	10,5	34
22	M 22x1	14	41
24	M 24x1	16	43
27	M 27x1	18	46
30	M 30x1	19	48
33	M 33x1	23	53
36	M 36x1	23	50
39	M 39x1	24	53
42	M 42x1	29	58

ПАТРУБКИ УГЛОВЫЕ С НЕЭКРАНИРОВАННЫМИ ГАЙКАМИ (УН)

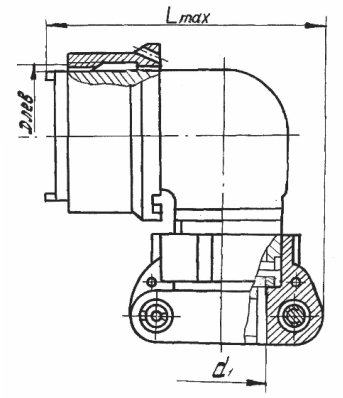

Таблица 6 *Размеры в миллиметрах*

Условный размер корпуса	D лев	d_1	L max
14	M 14x1	6,5	35
18	M 18x1	10,5	38
22	M 22x1	14,5	42,5
24	M 24x1	16,6	44,5
27	M 27x1	18,5	46,5
30	M 30x1	20,5	48,5
33	M 33x1	22,5	54,5
36	M 36x1	22,5	51,5
39	M 39x1	24,5	54,5
42	M 42x1	30,5	61,5

ЗАГЛУШКА ЭКСПЛУАТАЦИОННАЯ ДЛЯ ПРИБОРНЫХ СОЕДИНИТЕЛЕЙ 2РМТ, 2РМДТ

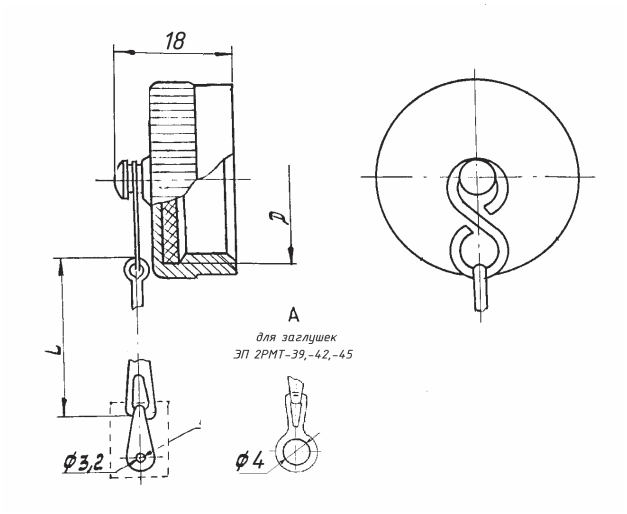

Таблица 7

Размеры в миллиметрах

Условный размер корпуса	Обозначе-ние	D	L
14	ЭП2РМТ-14	М 16х1	29
18	ЭП2РМТ-18	М 20х1	38
22	ЭП2РМТ-22	М 24х1	38
24	ЭП2РМТ-24	М 27х1,5	38
27	ЭП2РМТ-27	М 30х1,5	47
30	ЭП2РМТ-30	М 33х1,5	47
33	ЭП2РМТ-33	М 36х1,5	47
36	ЭП2РМТ-36	М 39х1,5	74
39	ЭП2РМТ-39	М 42х1,5	74
42	ЭП2РМТ-42	М 45х1,5	74
45	ЭП2РМТ-45	М 48х1,5	74

ЗАГЛУШКА ЭКСПЛУАТАЦИОННАЯ ДЛЯ КАБЕЛЬНЫХ СОЕДИНИТЕЛЕЙ 2РМТ, 2РМДТ

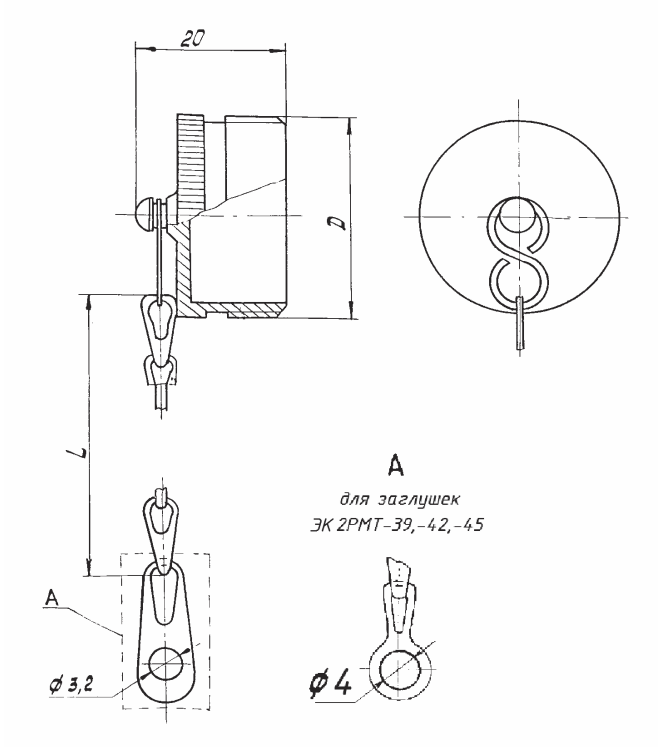

Таблица 8

Размеры в миллиметрах

Условный размер корпуса	Обозначе-ние	D	L
14	ЭК2РМТ-14	М 16х1	38
18	ЭК2РМТ-18	М 20х1	47
22	ЭК2РМТ-22	М 24х1	47
24	ЭК2РМТ-24	М 27х1,5	47
27	ЭК2РМТ-27	М 30х1,5	56
30	ЭК2РМТ-30	М 33х1,5	56
33	ЭК2РМТ-33	М 36х1,5	56
36	ЭК2РМТ-36	М 39х1,5	74
39	ЭК2РМТ-39	М 42х1,5	74
42	ЭК2РМТ-42	М 45х1,5	74
45	ЭК2РМТ-45	М 48х1,5	74